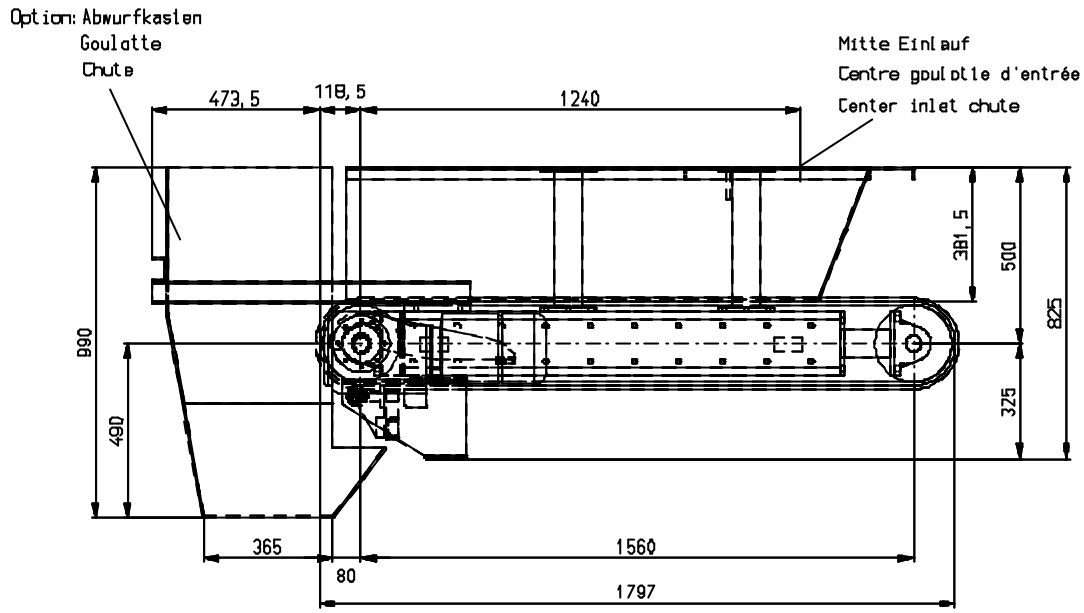


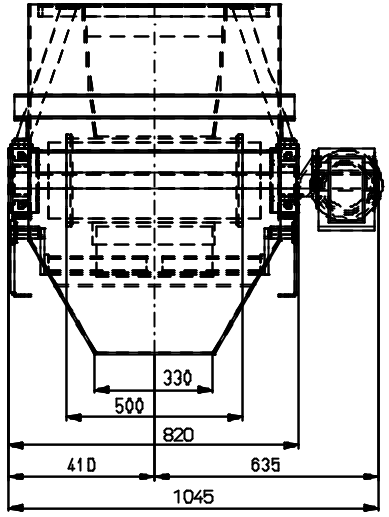


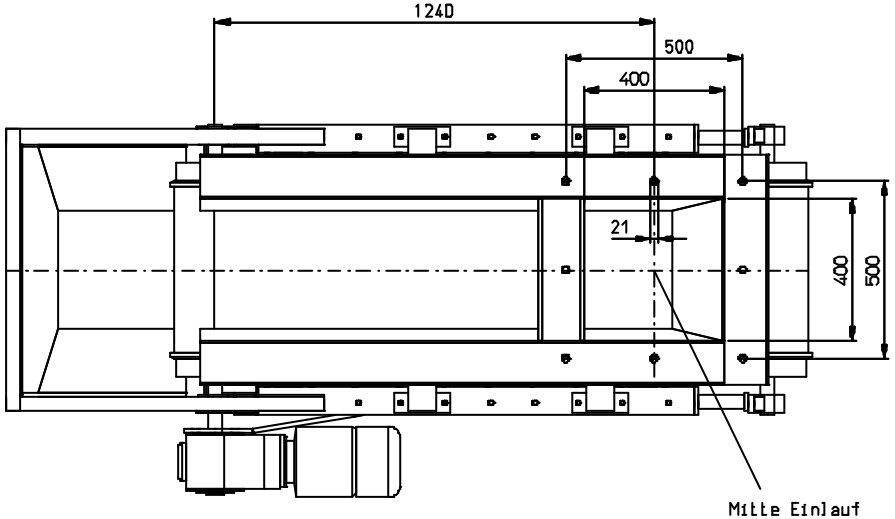


Mitte Einlauf
Centre goulotte d'entrée
Center inlet chute

| | |
|---|---|
| Auslaufhöhe | 300mm |
| Couche matériaux | 300mm |
| Height of material carpet | 300mm |

| | | | | | | | |
|---|---|---|---|---|---|---|---|
| Für diese technische Unterlagen behalten wir uns alle Rechte vor | | | | Freiheitsgrad nach DIN 7168 - mittel | | Maßstab 1:10 | Gewicht |
| | | | | OB | Datum | Name | Dosierband<br>Bande de dosage<br>Belt feeder |
| | | | | Bearb. | 27.02. | D.F. | |
| | | | | Gepr. | | | |
| | | | | Norm | | | Trapezgurt Bande trapèze Tapezoidal flat belt |
| | | | | DIN 16266 | | | |
| | | | | WDHVA Waagenbau<br>74528 Pfedelbach | | | DXF10.1.05.33-53 |
| Zust. | Änderung | Datum | Name | Urspr. | | Ers. f.: | Ers. d.: |

Blatt
Bl.